visual sensor

GUÍA RÁPIDA: SENSOR AMBIENTE

¿Qué es?

El sensor ambiente es un conjunto de sensores de clima de calidad industrial, que mide los valores ambientales más demandados por los profesionales de la agricultura: temperatura ambiente (ºC), presión atmosférica (hPa) y humedad relativa (%).

Por medio de estos datos se pueden obtener otros valores climáticos como el cálculo de la evotranspiración de un cultivo, el punto de rocío, etc.

Los sensores VISUAL AMBIENTE se presentan en una pequeña carcasa con escudo solar que se conecta directamente.

Características técnicas

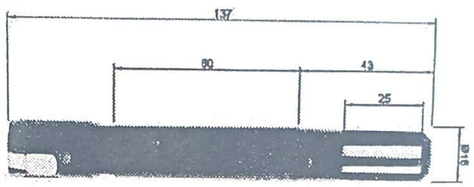

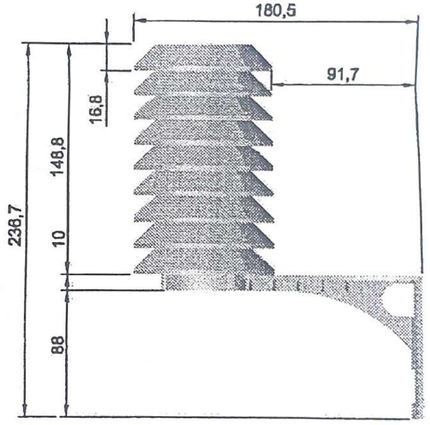

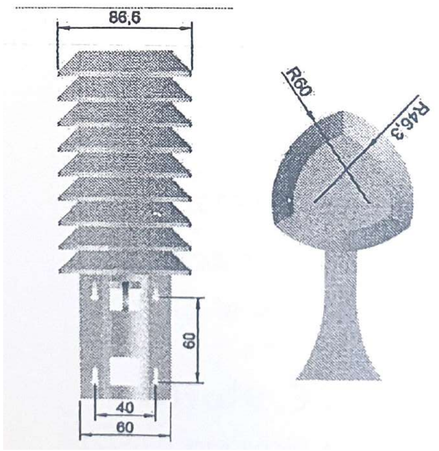

Mediciones:

- Temperatura ambiente (ºC) (Rango -40 /85ºC y resolución 0,5%)
- Presión atmosférica (hPa) (Rango 300/1100 hPa y resolución 1 hPa)
- Humedad relativa (%) (Rango 0/100% y resolución 1%)

Conexión: Push-Pull (waterproof)
Comunicación: RS485
Dimensiones: 135x15 mm diámetro.
Escudo solar: Cable de 2m.

Instalación

1. Conecte el instrumento de medición en el conector del soporte de la estructura.
2. Introduzca las varillas de sujeción del protector solar en los agujeros, y enrosque los tornillos “mariposa” hasta el final.
3. Fije el soporte de la estructura (con el sensor conectado dentro del escudo solar) en posición como muestra la imagen, en una superficie fija y estable (estaca, poste, pared, etc.) mediante unas bridas, o atornillándolo.
4. Conecte el conector al transmisor, y fije el cable para que no moleste.

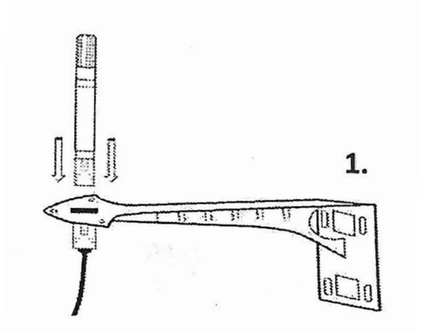

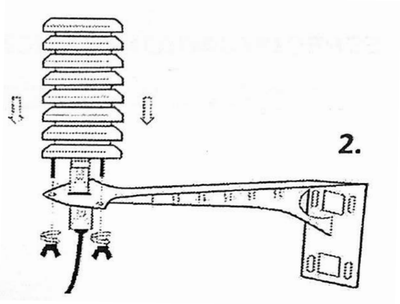

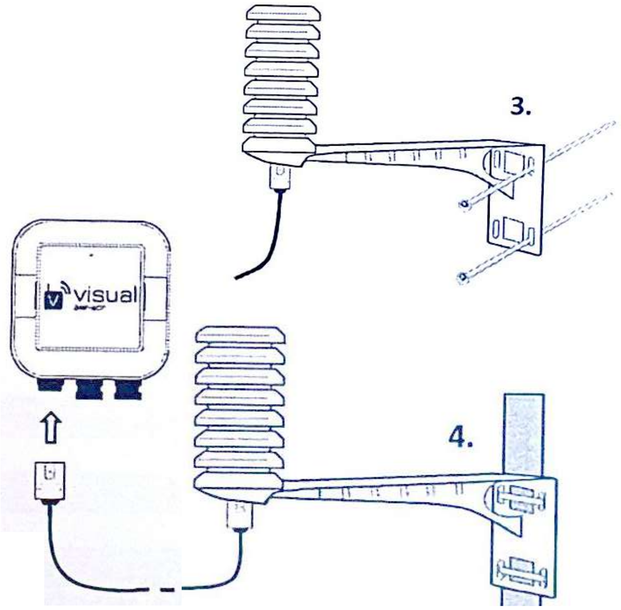

Instalación caso real

Cuidado y mantenimiento

Determine la ubicación ideal de las medidas en base a sus necesidades. Debe ser una zona o recinto.

Ancle firmemente la estructura del protector solar, evitando quedar en la zona de paso de personal o maquinaria.

Evite instalarlo cerca de materiales que absorban calor como postes metálicos, chapas, salidas/entradas de aire caliente o frío, etc. Y a 3 metros mínimo del suelo.

No intente recoger el sensor tirando del cable. Puede dañarlo.

El sensor se encuentra dentro de su carcasa con una superficie porosa que deja pasar la temperatura, humedad y presión atmosférica. No debe sumergirse en agua y aunque tiene resistencia al agua ambiental, preferiblemente debe mantenerse seco.

No intente acceder a la electrónica del sensor. Puede dañarlo.

Evite usar y almacenar en áreas sujetas a temperaturas extremas, que queden fuera del rango de trabajo (mirar ficha técnica).

Cuando el sensor no esté en uso, es aconsejable almacenarlo limpio, en un lugar seco y usar los materiales de empaque provistos.

Advertencias de uso

- Anote la ubicación del sensor, con referencias si es necesario. También puede señalizar la posición de éste in situ. Una vez instalado y con el paso del tiempo, puede ser difícil de localizar.

- Identifique numéricamente los sensores de una misma VISUAL BOX, según su conector, asociándolo a su posición o profundidad.

- Compruebe que el cable no esté colocado de tal forma que alguien pueda tropezar con él o que no interfiera en las tareas habituales de su cultivo ni en el paso de maquinaria.

- No intente extraer el sensor tirando del cable, podría dañarlo.

- No entierre el módulo de la VISUAL BOX.

- La incorrecta instalación del sensor en el suelo puede dar medidas incorrectas e incluso la rotura del mismo.

- Las medidas del sensor dependen de muchos factores del suelo y deben utilizarse de forma orientativa. Para validarlas, deben ser contrastadas con análisis en laboratorios certificados o con aparatos debidamente calibrados, y en caso de ser necesario, aplicar un factor de conversión.

- Lleve precaución con el carácter punzante de las varillas del sensor. Manténgalo alejado de los niños.

- Si tiene alguna duda, contacte con nosotros.

Soporte - ¿Tienes alguna pregunta o cuestión?
Testeamos, instalamos, calibramos y reparamos cada sensor dónde lo necesites. Nuestros técnicos utilizan los instrumentos cada día. No importa cuál sea la pregunta, siempre hay alguien disponible.

Email: contacto@visualnacert.com
Teléfono: +34 961410675
Web: www.visual-iot.es